P605-3

Значения мощности

Напряжение, частота		Основной	Резервный
400/230 V, 50 Гц	кВА	550	605
	кВт	440	484
	кВА		
	кВт		

Значения при коэффициенте мощности 0.8
Чтобы ознакомиться с показателями мощности и напряжения той
перейдите к разделу с техническими данными и характеристиками

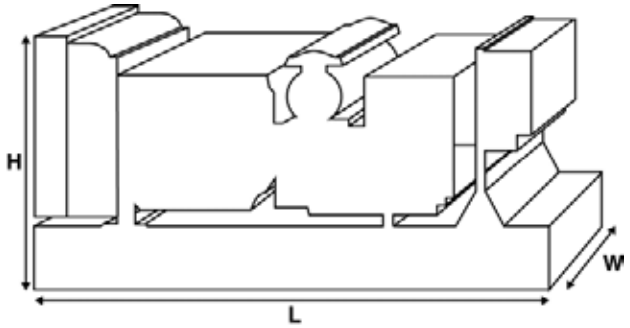

Размеры и массовые параметры

Длина	мм	3900 (153.5)
Ширина	мм	1461 (57.5)
Высота	мм	2156 (84.9)
Сухая масса	кг	4134 (9114)
Полная масса	кг	4202 (9264)

Значения в соответствии со стандартами ISO 8528, ISO 3046, IEC 60034, BS5000 и NEMA MG-1.22.
Изображенная генераторная установка может быть оснащена дополнительным оборудованием.

Основной режим

Непрерывная выработка электроэнергии (при переменной нагрузке) вместо ее приобретения. Количество часов эксплуатации в год не ограничено. Эта модель может работать с 10-процентной перегрузкой в течение 1 часа через каждые 12 часов.

Резервный режим

Непрерывная выработка электроэнергии (при переменной нагрузке) в случае неисправности основного источника. В данном режиме работы перегрузка недопустима. Генератор данной модели рассчитан по пиковой непрерывной мощности (в соответствии со стандартом ISO 8528-3).

Стандартные условия эксплуатации

Примечание: Стандартные условия эксплуатации: температура воздуха на впуске – 25°C (77°F), высота – 100 м (328 футов) над уровнем моря, относительная влажность – 30 %. Расход топлива указан при полной нагрузке. Дизельное топливо с удельной массой 0,85 соответствует стандарту BS2869: 1998, класс A2.

Компания FG Wilson предлагает ряд дополнительных возможностей, которые помогут удовлетворить любые Ваши потребности в энергообеспечении.
Предлагаемые опции:

- Обновление до норм Европейского сертификата соответствия
- Разнообразные шумопоглощающие кожухи
- Ряд синхронизирующих панелей управления для генераторных установок
- Дополнительные устройства аварийной сигнализации и отключения
- Широкий ассортимент систем глушения выхлопа, обеспечивающих различные уровни снижения шума

Для получения дополнительной информации о стандартных и дополнительных возможностях, предусмотренных для этого изделия, пожалуйста, обратитесь к местному дилеру или посетите веб-сайт:

www.fgwilson.com

P605-3

Расчетные параметры и рабочие характеристики

Марка двигателя		Perkins	
Модель двигателя:		2806A-E18TAG1	
Марка генератора переменного тока		FG Wilson	
Модель генератора:		FG33A450	
Панель управления:		PowerWizard 1.1+	
Опорная рама:		3-полюсный автоматический прерыватель цепи	
Тип размыкателя цепи:		3-полюсный автоматический прерыватель цепи в литом корпусе	
Частота:		50 Гц	60 Гц
Частота вращения коленчатого вала: об/мин	об/мин	1500	
Емкость топливного бака:	л (галлоны США)	1132 (299.04)	
Расход топлива в основном режиме	л (галлоны США)	107.4 (28.4)	
Расход топлива в резервном режиме	л (галлоны США)	119 (31.4)	

Технические характеристики двигателя

Количество цилиндров		6
Расположение		Рядный
Цикл		4-тактный
Диаметр	мм (дюймов)	145 (5.7)
Ход	мм (дюймов)	183 (7.2)
Система впуска		с турбонаддувом и интеркулером
Система охлаждения		Вода
Тип управления		Электронный
Класс управления		ISO 8528 G2
Степень сжатия		14.5:1
Рабочий объем	л (куб. дюйм)	18.1 (1104.5)
Момент инерции:	кг/м² (фунт/дюйм²)	7.44 (25424)
Напряжение		
Заземление		Отрицательный
Зарядное устройство для аккумулятора, А		70
Сухая масса двигателя	кг (фунт)	2050 (4519)
Полная масса двигателя	кг (фунт)	2158 (4758)

Параметры производительности двигателя		50 Гц	60 Гц
Частота вращения коленчатого вала	об/мин	1500	
Полная мощность двигателя в основном режиме	кВт (л.с.)	495 (664)	
Полная мощность двигателя в резервном режиме	кВт (л.с.)	544 (730)	
Среднее эффективное тормозное давление в основном режиме	кПа (фунт/кв. дюйм)	2184 (316.8)	
Среднее эффективное тормозное давление в резервном режиме	кПа (фунт/кв. дюйм)	2400 (348.1)	

P605-3

Топливная система

Тип топливного фильтра:			Экологичный сменный элемент		
Рекомендуемый вид топлива:			Дизельное топливо класса A2		
Расход топлива при		110 % нагрузки	100 % нагрузки	75 % нагрузки	50 % нагрузки
50 Гц, основной:	л/ч (галлоны США/час)	119 (31.4)	107.4 (28.4)	80.9 (21.4)	57.3 (15.1)
50 Гц, резервный	л/ч (галлоны США/час)	-	119 (31.4)	88.4 (23.4)	61.9 (16.4)
60 Гц, основной	л/ч (галлоны США/час)				
60 Гц, резервный	л/ч (галлоны США/час)	-			

(при использовании дизельного топлива с удельной плотностью 0.85, соответствующего стандарту BS2869 КлассA2,EN590)

Пневматическая система

		50 Гц	60 Гц
Тип воздушного фильтра:		Воздушные фильтры некассетного типа	
Поток воздуха горения в основном режиме	м³/мин (куб. фт/мин)		
Поток воздуха горения в резервном режиме	м³/мин (куб. фт/мин)		
Ограничение максимального объема воздуха горения на входе	кПа	6.4 (25.7)	

Система охлаждения

		50 Гц	60 Гц
Емкость системы охлаждения	л (галлоны США)	68.5 (18.1)	
Тип насоса системы охлаждения:		Центробежный	
Передача тепла охлаждающей жидкости и маслу: основной	кВт (британская тепловая единица/мин)	185 (10521)	
Передача тепла охлаждающей жидкости и маслу: резервный	кВт (британская тепловая единица/мин)	190.9 (10856)	
Передача тепла в моторный отсек*: основной	кВт (британская тепловая единица/мин)	70.1 (3987)	
Передача тепла в моторный отсек*: резервный	кВт (британская тепловая единица/мин)	71.2 (4049)	
Нагрузка на вентилятор системы охлаждения:	кВт (л.с.)	9 (12.1)	
Охлаждающий поток воздуха, проходящий через радиатор:	м³/мин (куб. фт/мин)	373.2 (13179)	
Внешнее ограничение охлаждающего потока воздуха:	Па (в H2O)	125 (0.5)	

* Тепло, выделяемое двигателем и генератором переменного тока
Рассчитан для работы при температуре окружающего воздуха до 50°C (122°F).
Значения номинальной мощности при определенных условиях можно уточнить у дилера FG Wilson в Вашей стране.

Система смазки

Тип масляного фильтра:		Экологичный, полнопоточный
Емкость системы смазки:	л (галлоны США)	55.5 (14.7)
Емкость поддона картера:	л (галлоны США)	53.5 (14.1)
Тип масла:		API CH4 / CI4
Охлаждение масла:		Вода

Выхлопная система

		50 Гц	60 Гц
Макс. допустимое противодавление:	кПа (д. рт. ст.)	6.9 (2)	
Поток выхлопных газов: основной	м³/мин (куб. фт/мин)	88 (3108)	
Поток выхлопных газов: резервный	м³/мин (куб. фт/мин)	95.3 (3365)	
Температура выхлопных газов: основной	°C (°F)		
Температура выхлопных газов: резервный	°C (°F)	523 (974)	

P605-3

Физические параметры генератора переменного тока

Количество подшипников:	1
Класс изоляции:	H
Шаг обмотки:	2/3
Код обмотки	R16
Провода:	6
Класс герметичности:	IP21
Система возбуждения:	ШУНТИРОВАНИЕ
Автоматическая регулировка напряжения:	A106 MKII

* зависит от кода напряжения

Эксплуатационные параметры генератора переменного тока

Превышение частоты вращения: об/мин		2250
Регулировка напряжения (установившийся режим):	%	+/- 1.0
Форма сигнала NEMA = TIF:		50
Форма сигнала IEC = THF:	%	2
Общее содержание гармоник LL/LN:	%	3
Радиопомехи:		EN61000-6
Теплоотдача: 50 Гц	кВт (британская тепловая единица/мин)	32 (1820)
Теплоотдача: 60 Гц	кВт (британская тепловая единица/мин)	

Параметры производительности генератора переменного тока, 50 Гц:

Код напряжения		415/240 V	400/230 V	380/220 V	
			230 V		
Пусковая мощность*	кВА	1307	1205	1106	
Мощность короткого замыкания **	%	300	300	300	300
Сопротивление	Xd	2.435	2.622	2.823	
	X'd	0.121	0.13	0.14	
	X"d	0.105	0.105	0.112	

Параметры производительности генератора переменного тока, 60 Гц

Код напряжения						
Пусковая мощность*	кВА	1432	916			1207
Мощность короткого замыкания **	%	300	300	300	300	300
Сопротивление	Xd					
	X'd					
	X"d					

Указанное сопротивление относится к основному режиму.

* Основано на падении напряжения 30% при коэффициенте мощности 0.4.

** С дополнительной независимой системой возбуждения (Постоянный магнит / Вспомогательная обмотка)

P605-3

Выходная мощность, 50 Гц

	Основной		Резервный	
Код напряжения	кВА	кВт	кВА	кВт
415/240 В	550	440	605	484
400/230 В	550	440	605	484
380/220 В	533.8	427.04	605	484
230/115 В	550	440	605	484
220/127 В				
220/110 В				
200/115 В				
240 В				
230 В				
220 В				

Выходная мощность, 60 Гц

	Основной		Резервный	
Код напряжения	кВА	кВт	кВА	кВт
480/277 В				
440/254 В				
416/240 В				
400/230 В				
380/220 В				
240/139 В				
240/120 В				
230/115 В				
220/127 В				
220/110 В				
208/120 В				
240/120				
220/110				

P605-3

Контактная Информация Дилера

Документация

Руководство по эксплуатации и техническому обслуживанию, а также схемы электрических соединений.

Стандарты, которым соответствуют генераторные установки

Оборудование отвечает требованиям следующих стандартов: BS5000, ISO 8528, ISO 3046, IEC 60034, NEMA MG-1.22.

Гарантия

В отношении генераторных установок мощностью 6,8–750 кВА, используемых в качестве основного источника энергии, гарантийный период составляет 12 месяцев со дня ввода в эксплуатацию и не подразумевает ограничений по количеству часов работы (8760 часов). В отношении генераторных установок, используемых в качестве резервного источника энергии, гарантийный период составляет 24 месяца со дня ввода в эксплуатацию и ограничивается 500 часами работы в год.

В отношении генераторных установок мощностью 730–2500 кВА, используемых в качестве основного источника энергии, гарантийный период составляет 12 месяцев со дня ввода в эксплуатацию без ограничений по количеству часов работы (8760 часов) или 24 месяца со дня ввода в эксплуатацию с ограничением в 6000 часов работы. В отношении генераторных установок, используемых в качестве резервного источника энергии, гарантийный период составляет 36 месяцев со дня ввода в эксплуатацию и ограничивается 500 часами работы в год.

Продукция компании FG Wilson производится в следующих странах:

Северная Ирландия • Бразилия • Китай • Индия

Штаб-квартира компании FG Wilson находится в Северной Ирландии, а ее дилерская сеть охватывает все регионы мира.
Чтобы связаться с центром продаж в Вашем регионе, пожалуйста, посетите веб-сайт компании FG Wilson: www.fgwilson.com.

FG Wilson является товарным знаком, принадлежащим компании Caterpillar (NI) Limited.

В соответствии с политикой постоянного совершенствования продукции мы оставляем за собой право на внесение технических изменений без предварительного уведомления.